フェンスブロック（基礎ブロック）

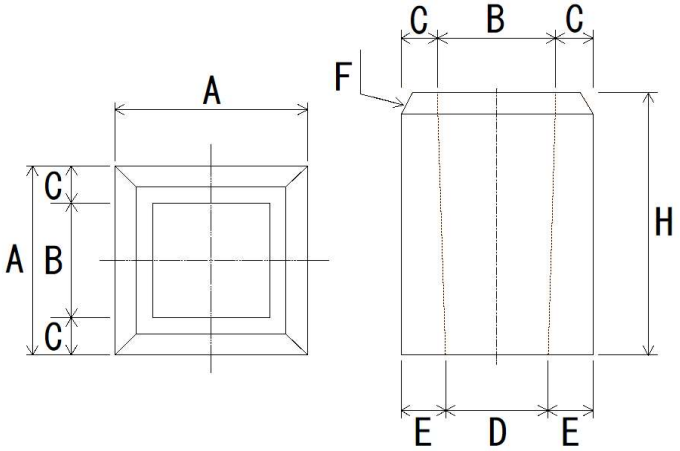

種類	寸法（mm）						
	A	B	C	D	E	F	H
180×180×250	180	110	35	95	42.5	20	250
180×180×450	180	110	35	80	50	20	450
250×250×300	250	150	50	130	60	20	300

製品名	フェンスブロック（基礎ブロック）
会社名	有限会社岩瀬生コン