沓石

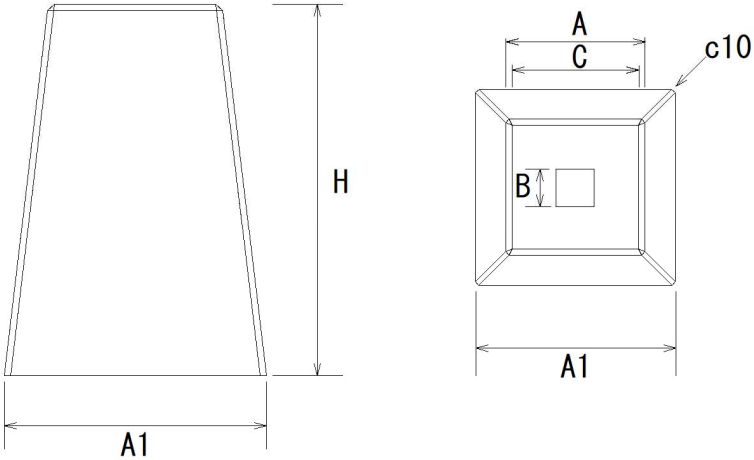

種類	寸法（mm）				
	A	A1	B	C	H
3寸	120	175	35	107	175
4寸	130	175	40	120	215
5寸	155	210	40	142	300

製品名	沓石
会社名	有限会社岩瀬生コン